特許 第3339844号

打撃力可変型、ハンマリングの機械化を実現!

リレーノッカーは、圧縮空気の力でピストンがベース面やホッパーなどの壁面を勢い良く叩き、その衝撃により粉粒体の付着や閉塞を取り除く装置です。エアーの供給だけでも使用できるため、安全性と経済性に優れ遠心力振動では固着する性質を持つ粉粒体に対しても、支障なく安心して使用できます。

特 長

❶入力エアー供給圧力の調整だけで打撃力を簡単に可変できます。

❷リレー配管の機能を持たせ、1個のバルブで複数台の運転を可能にしているため経済的です。

❸高強度のダクタイル鋳鉄（FCD700）の採用で高耐久性の確保とシンプルな構造のためメンテナンスが容易です。

❹作動原理が簡単なため複雑な操作回路を必要とせず、遠隔操作も容易です。

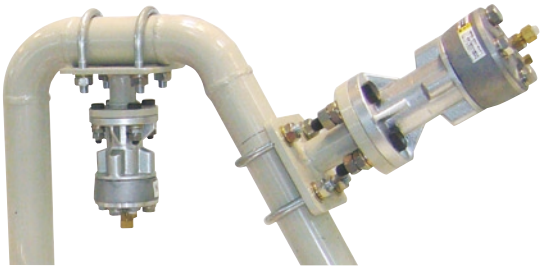

パイプ取り付けベース仕様（受注生産品）

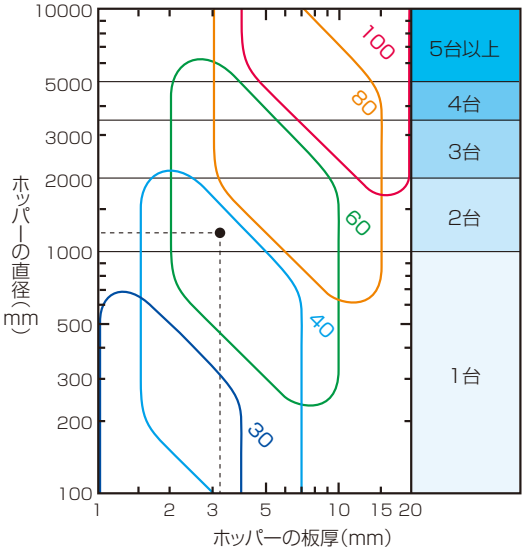

機種/台数選定グラフ

リレーノッカーを取り付ける装置の種類や形状、大きさ、付着や詰まりの程度にしたがって、最も適切な衝撃力を持った機種と、台数を決定します。例えば、直径1200㎜、厚さ3.2㎜の円錐ホッパーに取り付ける場合、左記の「機種選定グラフ」により交点を求めます。交点はRKV40PA×2台の範囲内にあります。付着力が小さい場合はRKV40PA型2台でよいのですが、付着力が大きい場合はRKV60PA型を2台選定する事を推奨します。

選定上の注意

円錐、角錐ともにホッパーが大きくなる程、偏析が生じ易くなります。また、角錐のコーナー部はデッドストックができ易くなります。このような場合には大きなリレーノッカーを取り付けるより、1ランク下の機種を複数台取り付ける方が効果が有ります。

リレーノッカーの作動原理

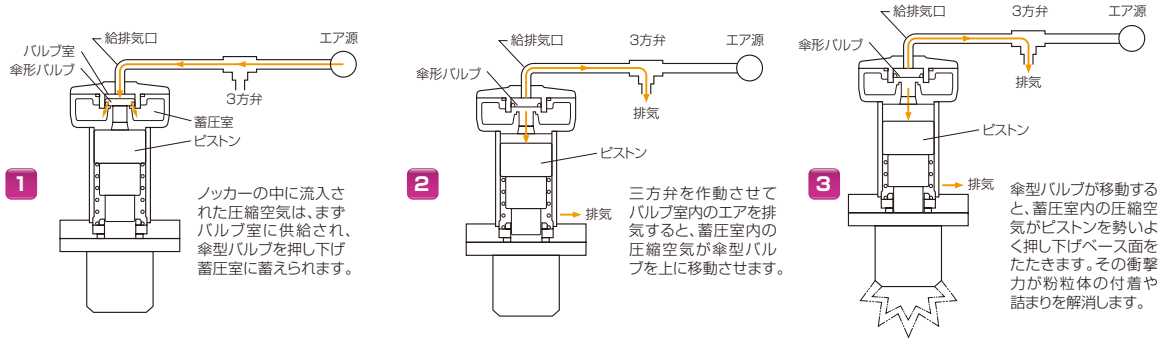

★防錆性の高いステンレス(SUS) 仕様と高温域でも使用可能な耐熱仕様の製品も製作致します。

デンジノッカー EKシリーズ

マグネット式のデンジノッカーは、エアーの供給設備が無い場所でも、電源だけで各種粉粒体の閉塞トラブルを解消。オイルミストの排出がないため、クリーンな環境下での使用に適しています。

EK5A
品目コード 000994000
¥82,000

EK5SA
品目コード 000998000★ 静
¥82,000

EK10A
品目コード 000995000
¥108,000

EK10SA
品目コード 000999000★ 静
¥108,000

EK20A
品目コード 000996000
¥144,000

EK20SA
品目コード 001000000★ 静
¥144,000

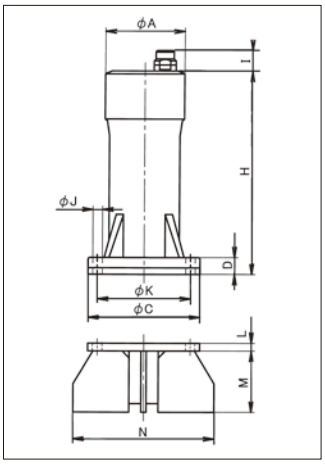

■仕様

型式	使用電源	休止時間（秒）	電流値 AC平均(A)	打撃エネルギー (N·m)	衝撃力 (kg·m/s)	相当する ハンマー(ポンド)	本体質量 (kg)	ベース·ボルト 含む総質量(kg)
EK5A	デジオペ コントローラ EKCシリーズ（入力電圧 AC200V）	1～60	1.3	13.8	3.2	1.0	8.3	10.7
EK5SA				7.1	2.2	0.7		
EK10A			1.8	28.4	6.6	2.0	15.6	19.1
EK10SA				13.8	4.6	1.5		
EK20A			3.4	48.6	11.9	4.0	23.7	28.8
EK20SA				24.2	8.4	3.0		

※本体質量にはケーブル5m（1.0kg）を含む。　※本製品のベース仕組品には補強リブがセットしてあります。
※（注）毎秒1回の連続運転を行う場合は、製品の寿命を考慮して1時間以内として下さい。継続運転が必要な場合には同等の冷却時間を設けて下さい。（例：30分運転後30分休止）
また1時間以上の連続運転を必要とする場合は、運転間隔を2秒以上に設定の上ご使用下さい。

■寸法表(mm)

型式	φA	φC	D	H	I	φJ	φK	L	M	N
EK5A/5SA	92	130	19.5	235.5	24	11	108	9	70	(164)
EK10A/10SA	118	165	22.0	287.5		13	138	10	85	(214.7)
EK20A/20SA	134	190	25.0	321.5		17	160	12	105	(244.6)

デンジノッカー専用コントローラ デジオペ EKC200

デジオペ&屋外操作盤 屋外操作盤 EKC5000 シリーズ（デジオペ内蔵タイプ）

EKC200
品目コード 000523000 200v
¥55,000

EKC5201 200v
*受注生産品

EKC5202 200v
*受注生産品

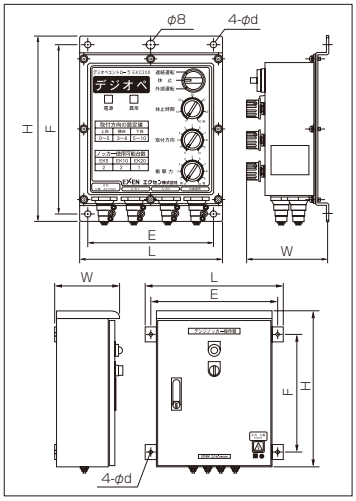

■仕様

＊屋外操作盤EKC5201/5202は受注生産品になりますので価格・納期は当社へお問い合わせ下さい

型式	構造	供給電源	最大入力電流 (A)	出力電圧 (V)	タイマー時間	休止間隔	質量 (kg)	デンジノッカー使用台数 EK5A/5SA	EK10A/10SA	EK20A/20SA
EKC200	屋内	3φ AC200V 50/60Hz	4.0	DC300	無し	1～60秒	2.2	2	2	1
EKC5201	屋外（水切防水、防塵構造 保護等級IP44）		4.1		ON/OFF 0.1秒～6.0時間		20.0			
EKC5202			8.1				25.0	4	4	2

※コントローラ用入力コードは付属していません。

■寸法表(mm)

型式	L	W	H	E	F	φd
EKC200	170	100	224	150	204	6.5
EKC5201	480	215	530	440	400	11.0
EKC5202	580			540		